Verstellantrieb FL32

Merkmale und Optionen:

• 24 V DC Permanentmagnet-Motor
• Kraft: bis zu 6.000 N (mit Kugelrollspindel)
• Kolbenstange aus Edelstahl
• Hochwertiges Kunststoffgehäuse schützt Motor und Getriebe
• Elegantes und kompaktes Design mit kleinen Einbaumaßen
• Schutzart: IPX1
• Farbe: schwarz
• 2.250 mm gerades Kabel mit 6,3 mm Jack-Stecker
• Niedriges Geräuschniveau: 46 dB (A); gemessen nach DS/EN ISO 3746, Antrieb nicht belastet
• FL32K mit Kugelrollspindel und doppelt wirkender Bremse (z. B. Druck und Zug / beide Richtungen)
• Schutzart: IPX5 oder IP X6
• Reed-Kontakt für exakte Positionierung (8 Impulse pro Spindelumdrehung)
• FL32 mit 5 mm Steigung F: manueller Schnellablass
• FL32 mit 5 mm Steigung FH: manueller Schnellablass mit gebremster Bewegung
• Mechanische Freikupplung (nur Druck)
• Elektrische Freikupplung, eingebauter Mikroschalter in hinterer Aufnahme. Der Antrieb kann somit nur auf Druck eingesetzt werden (nur mit hinterer Aufnahme 01 und 02)
• FL32K mit Kugelrollspindel und doppelt wirkender Bremse (z. B. Druck und Zug / beide Richtungen)
• FL32KAS mit Kugelrollspindel und Sicherheitsmutter
• FL32KSM mit Kugelrollspindel, Sicherheitsmutter und mechanischer Freikupplung
• Mit 0,2 m oder 0,4 m Spiralkabel erhältlich
• FL32JKSM mit zwei Geschwindigkeitsmöglichkeiten
• CS32: elektronischer Endschalter (eingebaut)

Verwendung:

• Einschaltdauer: max. 10 % oder 2 Minuten Dauerbetrieb gefolgt von 18 Minuten Pause
• Umgebungstemperatur: +5° bis +40 °C
• Für die Verwendung mit FLC Controlboxen CB8, CB12, CB14 und CS16 PCB oder interner CS32 Platine
• Soll der FL32 mit einer fremden Controlbox eingesetzt werden, wenden Sie sich bitte an Ihre Flatlift Niederlassung

© 2011

Typ	Spin-delsteigung [mm]	Max. Kraft Druck [N]	* Selbst-sperrkraft Max. [N]*	Hublänge [mm]							Typ. Geschw. ohne Last/Voll-last [mm/s]	Stromauf-nahme 24 V bei Volllast [A]
321xxx+00xxx4xx	3	4.000	4.000	100 P	150 P	200 P	250 P	300 P	350	400	7/5,5	3,5
322xxx+00xxx4xx	6	3.000	2.000	100 P	150 P	200 P	250 P	300 P	350 P	400 P	13,8/13 (2.000 N)	3 (2.000 N)
322xxx+40xxx4xx	6	3.000	3.000	100 P	150 P	200 P	250 P	300 P	350	400	13,6/8,5	4,5
32Kxxx+x0xxx4xx	4	6.000	6.000	-	150 P	200 P	250 P	300 P	350	400	8,7/6,8	4,7
32Kxxx+10xxx4xx	4	6.000	6.000	-	150 P	200 P	250 P	300 P	350	400	8,7/6,8	4,7
32Kxxx+30xxx4xx	4	6.000	6.000	-	-	-	-	300 P	350	400	8,7/6,8	4,7
328xxF+x0xxx4xx	5	2.800	2.800	100 P	150 P	200 P	250 #	300 #	-	-	11/9,8	3,5
32Kxxx+30xxx3xx	4	7.500	6.500	-	-	-	-	300 P	350	400	15/6,5 (7.500 N)	9,5 (7.500 N)

Einbaumaße:

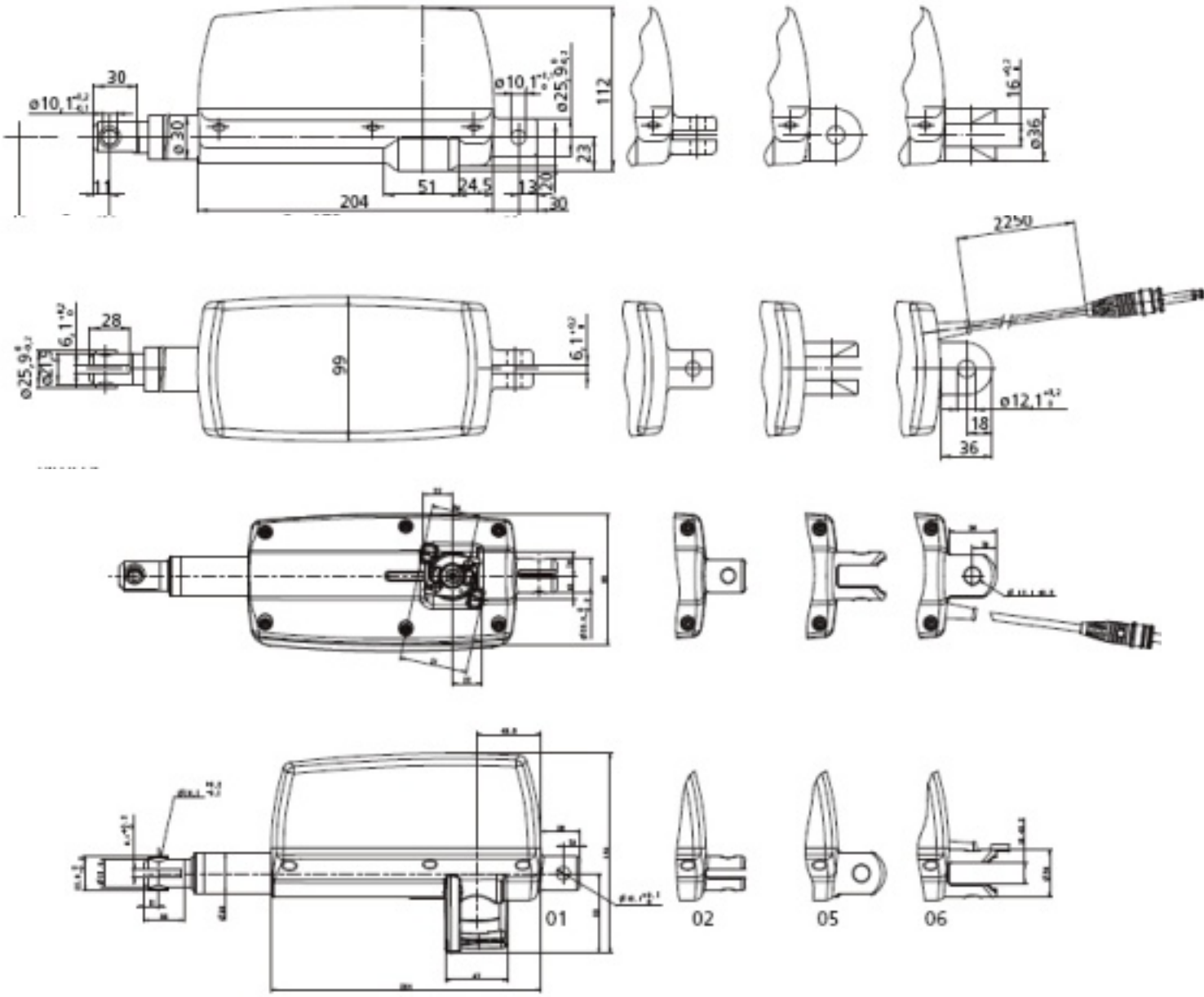

Impressum

FLATLIFT TV Lift Systeme GmbH
Gewerbegebiet Südwest
Niedesheimer Str. 15
67547 Worms
Tel.: +49 (0) 62 41 30 56 00
Fax.: +49 (0) 62 41 30 56 012
Info@flatlift.de
www.flatlift.de
Geschäftsführer: Sascha Rissel
HRA Mainz: HRB 40436
USt.-ID: Auf Anfrage

Impress

FLATLIFT TV Lift Systeme GmbH
Gewerbegebiet Südwest
Niedesheimer Str. 15
67547 Worms
Tel.: +49 (0) 62 41 30 56 00
Fax.: +49 (0) 62 41 30 56 012
Info@flatlift.de
www.flatlift.de
CEO: Sascha Rissel
HRA Mainz: HRB 40436
USt.-ID: by request

Nutzungsbedingungen

Der Anwender ist für den sach- und fachgerechten Einsatz der FLATLIFT Produkte verantwortlich. FLATLIFT legt großen Wert auf eine sorgfältige und aktuelle Dokumentation der Produkte. Dennoch kann es aufgrund einer kontinuierlichen Weiterentwicklung zu Änderungen der technischen Daten kommen. Diese Änderungen werden ohne vorherige Ankündigung vorgenommen.
Daher kann FLATLIFT nicht garantieren, dass diese Informationen auf Dauer Gültigkeit besitzen.
Aus den gleichen Gründen kann FLATLIFT auch nicht garantieren, dass ein bestimmtes Produkt auf Dauer lieferbar ist. Produkte können aus dem Vertrieb genommen werden, auch wenn diese noch auf der Homepage oder in Prospekten aufgeführt sind.
Es gelten die Allgemeinen Geschäftsbedingungen von FLATLIFT.

© 2011